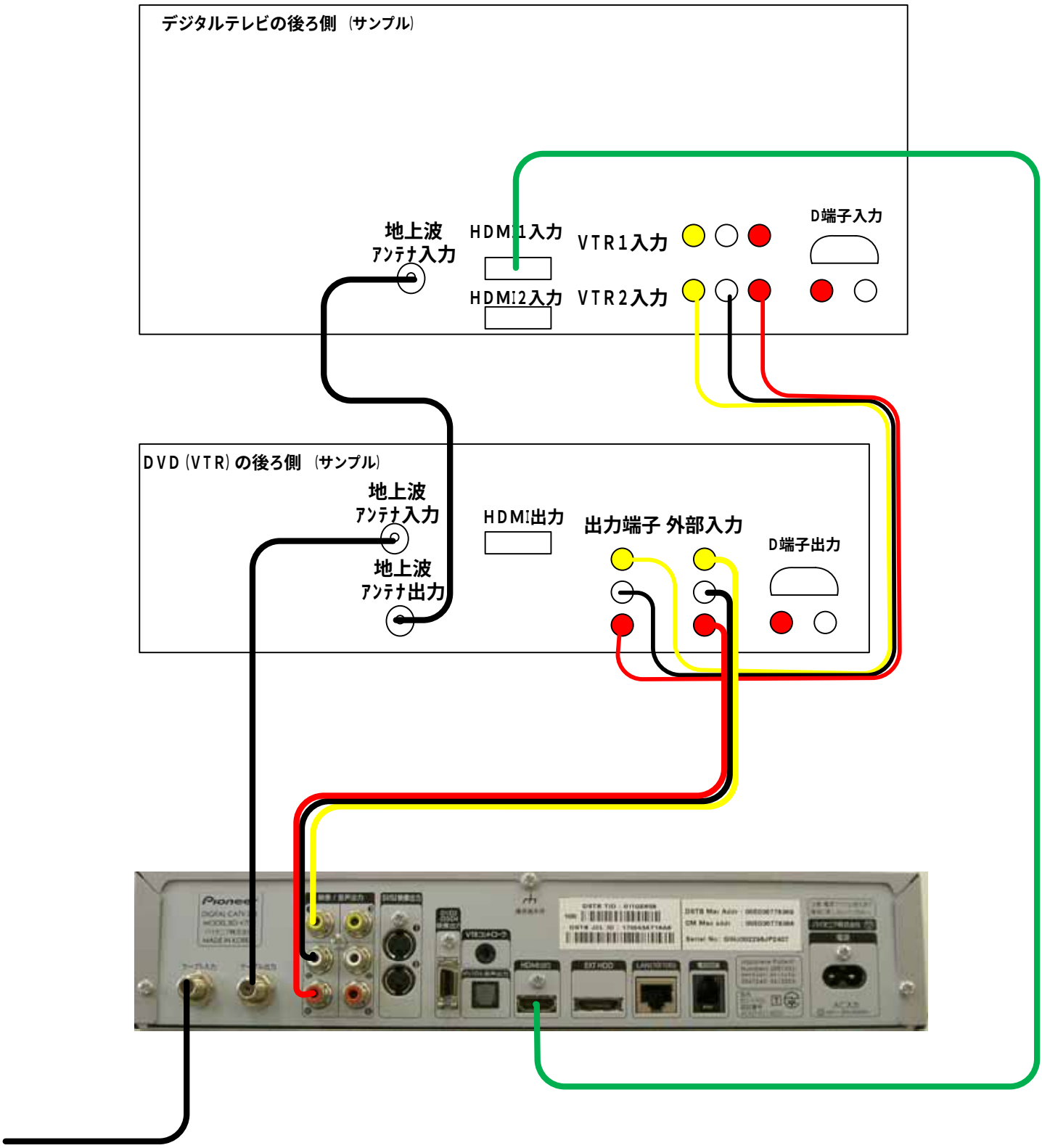パイオニア　V700　HDMI